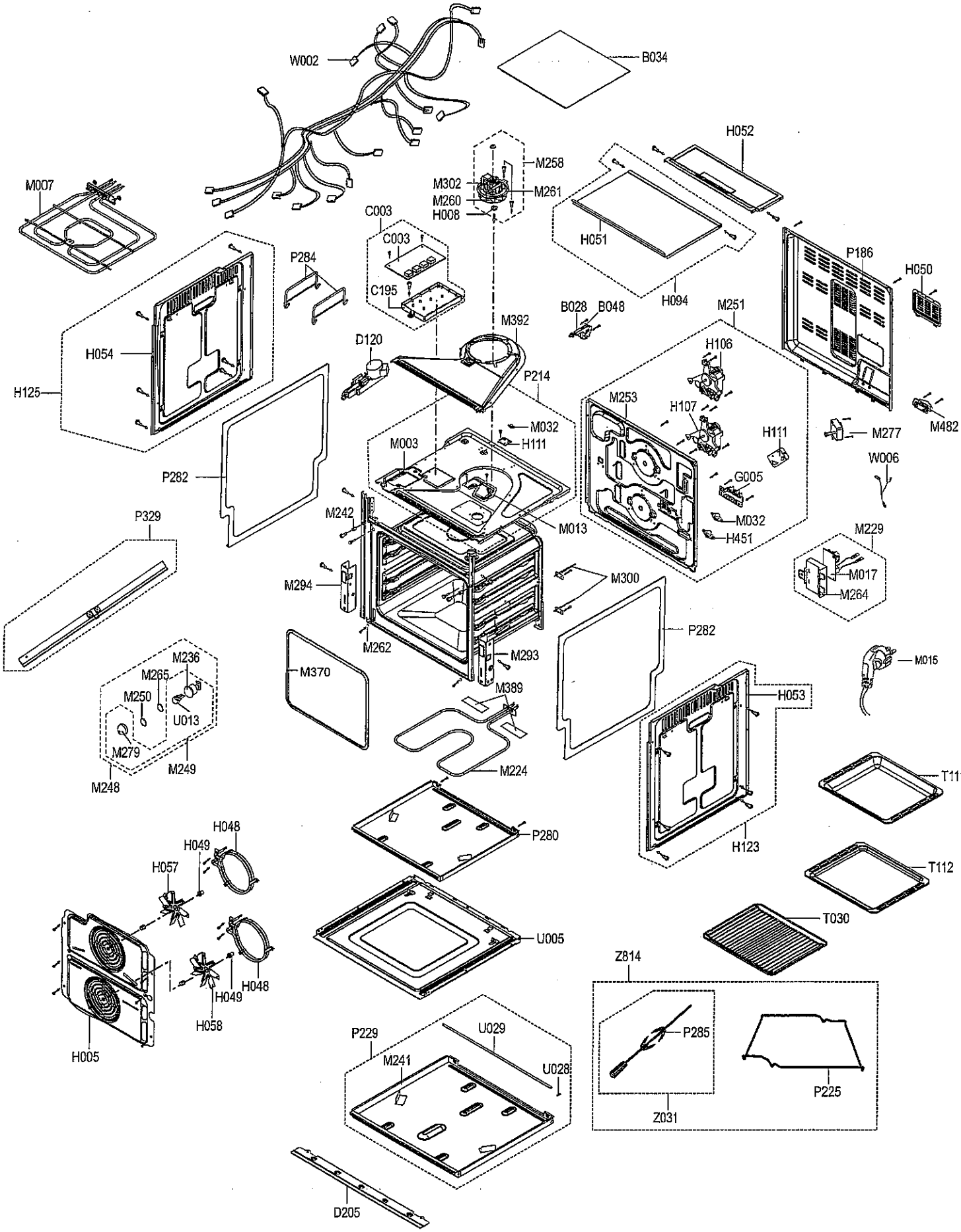
W002
B034
H052
M258
M302
M261
M260
H008
M007
C003
C003
H051
P186
H050
P284
C195
H094
B028
B048
M251
M392
D120
H106
H054
P214
H125
M253
H107
M032
M277
M482
M003
H111
H111
W006
P282
G005
M242
M032
M013
H451
P329
M229
M017
M294
M300
M264
P282
M262
M293
M015
M236
M370
M265
M250
U013
M389
H053
M279
M249
M224
T111
M248
H048
P280
H049
H123
H057
T112
T030
U005
Z814
H048
H049
H058
H005
P229
U029
P285
M241
U028
P225
Z031
D205

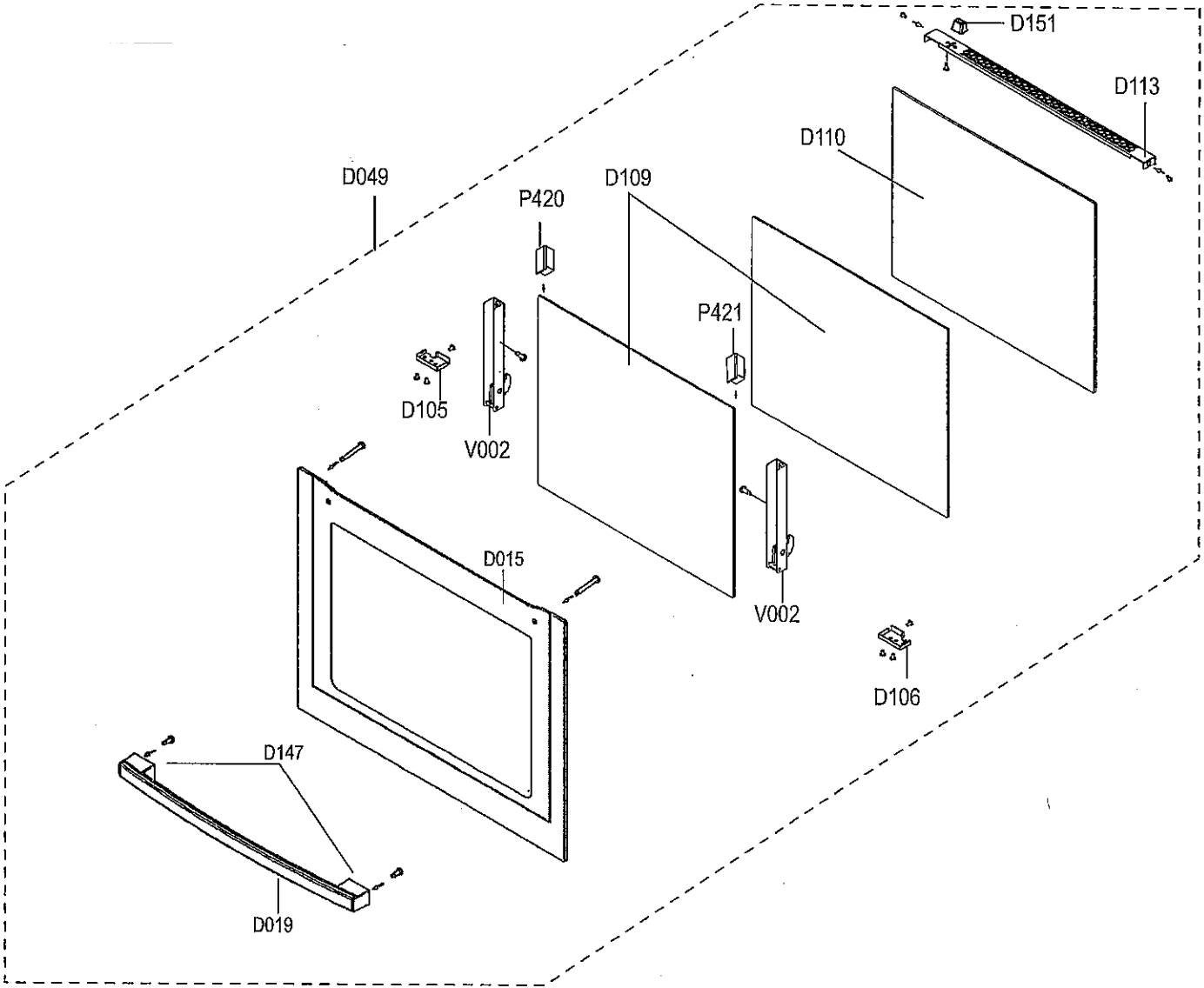
D151
D113
D110
D049
D109
P420
P421
D105
V002
D015
V002
D106
D147
D019

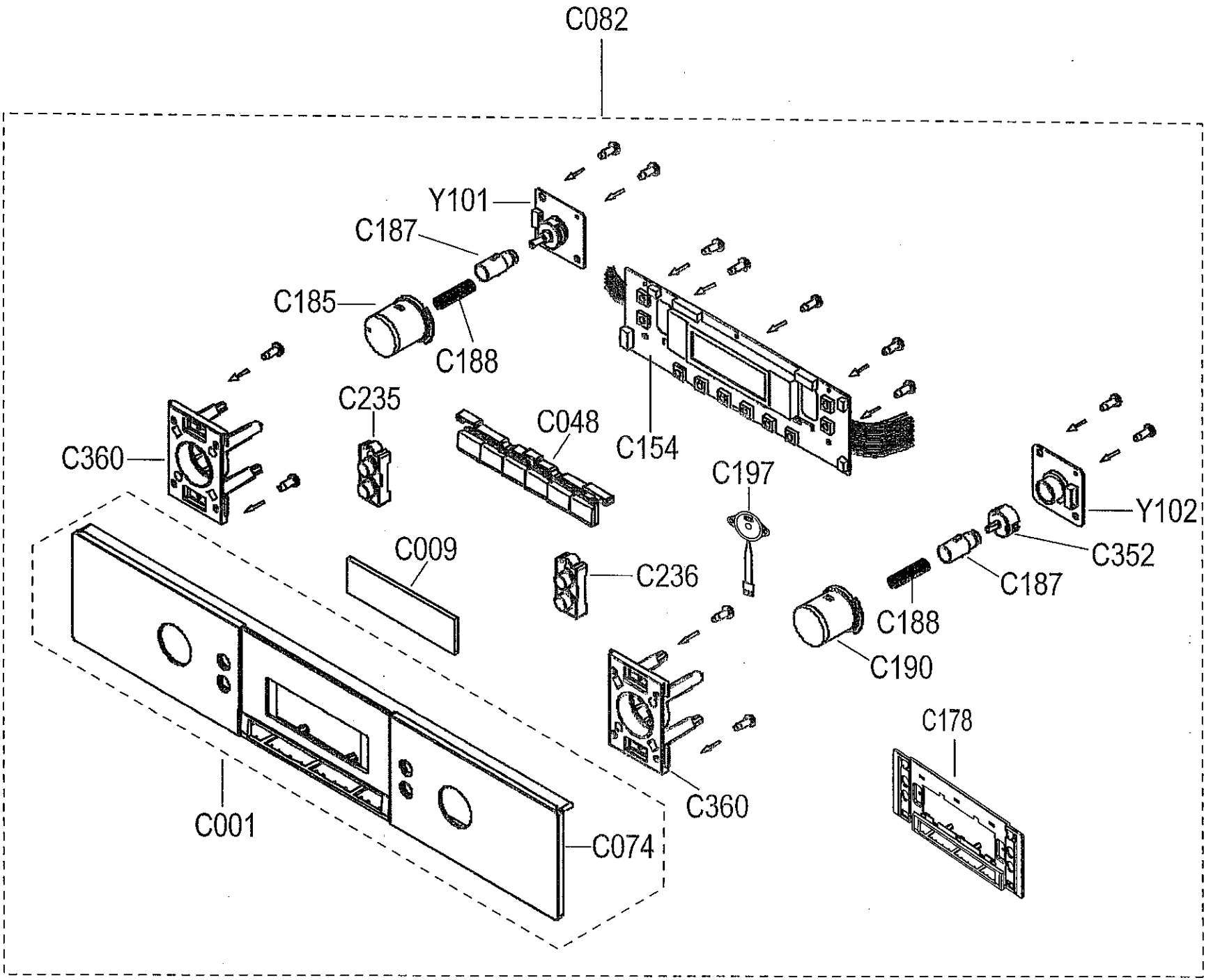
C082
Y101
C187
C185
C188
C235
C048
C154
C360
C197
Y102
C352
C009
C236
C187
C188
C190
C178
C360
C001
C074